Absence ukončení hydroizolace

Nevhodná kombinace izolací

Kruhový prostup – specifické stěrkové propojení horizontální a vertikální hydroizolace

Kruhový prostup – specifické stěrkové propojení horizontální a vertikálního prostupu

Kruhový prostup – typ český hračička

Kruhový prostup – typ menší český hračička

Kruhový prostup

Izolace dotažená pouze k prostupu

Neopracovatelné

Neopracovatelné prostupy

Kontrola prostupů termovizí

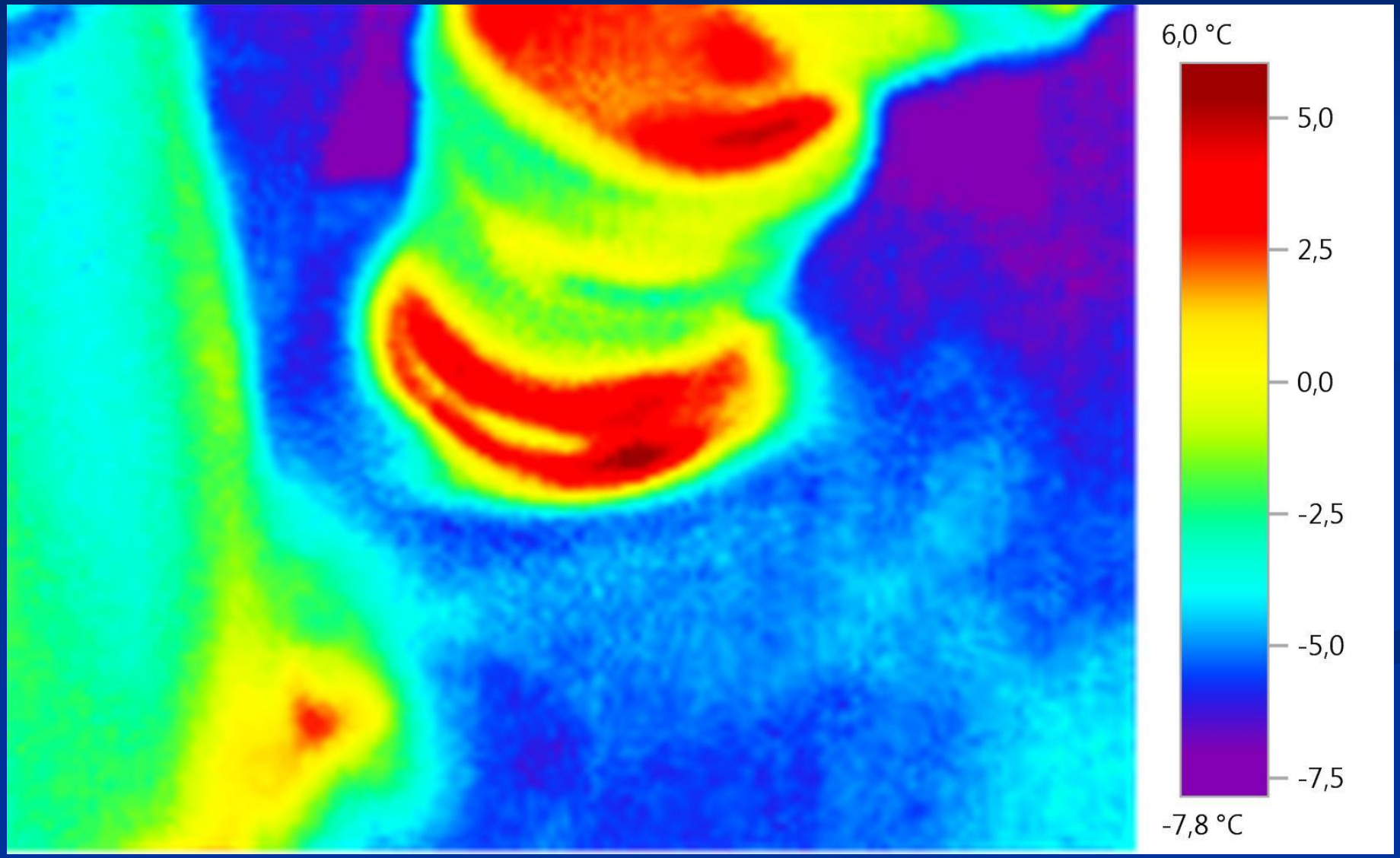

Také neopracovatelné

Pokus o řešení pomocí stěrek (neplatný/nefunkční)

17/09/2015 09:42

Ukončení u U na „tupo“

Kruhovo I-čkový prostup

Šikmý I-čkový prostup

Bizardní detaily

Ultra šikmý prostup

Dotmelení fólie PVC asfaltovým tmelem

Pokus o oizolování stěrkou

Těžce opracovatelný detail

Detail těžce opracovatelného detailu

Ukotvení fasády

Ukotvení fasády rekonstruované stěrkou PMMA (Triflex)

3D detail řešení (BIM)

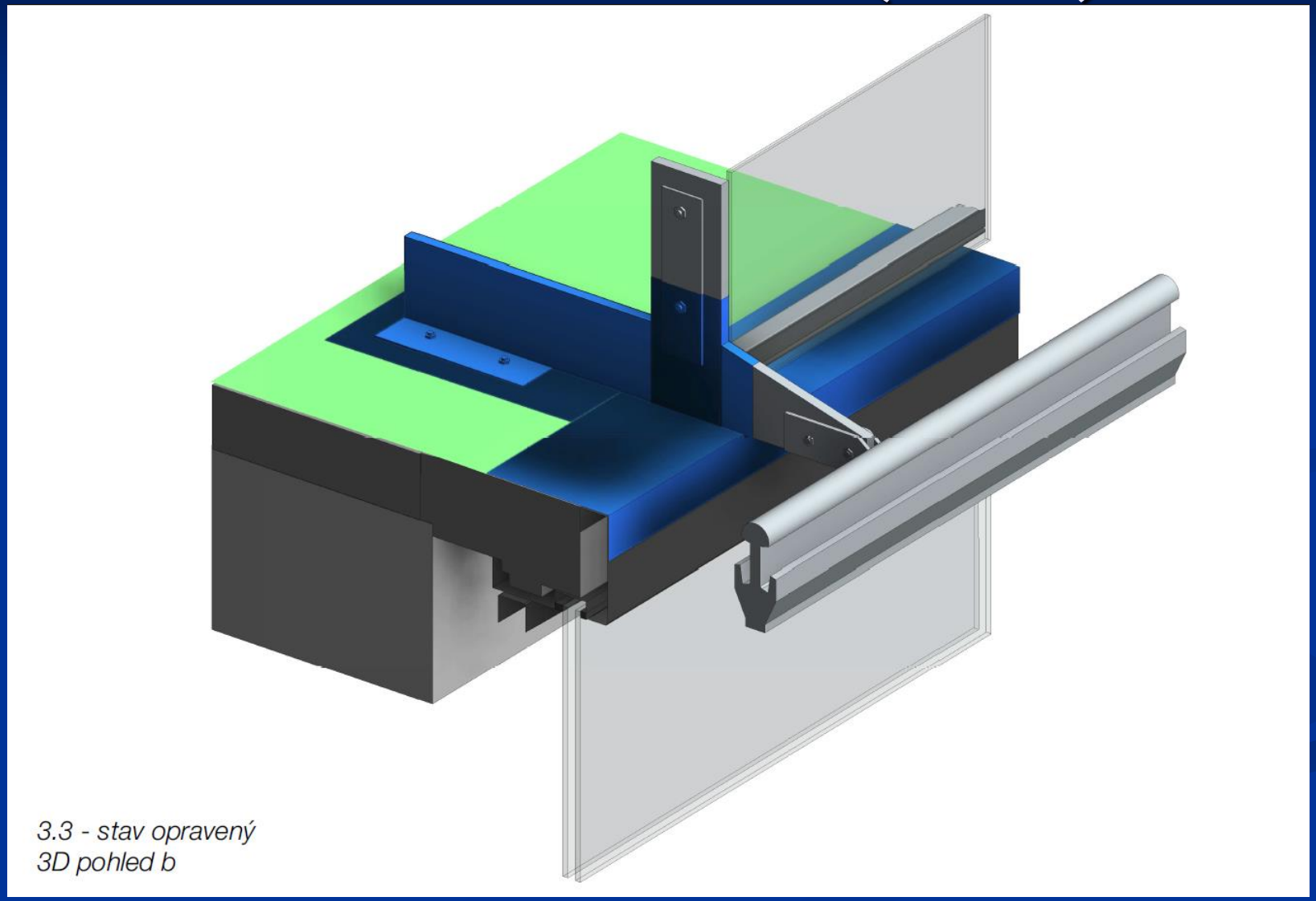

3.3 - stav opravený
3D pohled b

Složitý detail opracovaný Triflexem

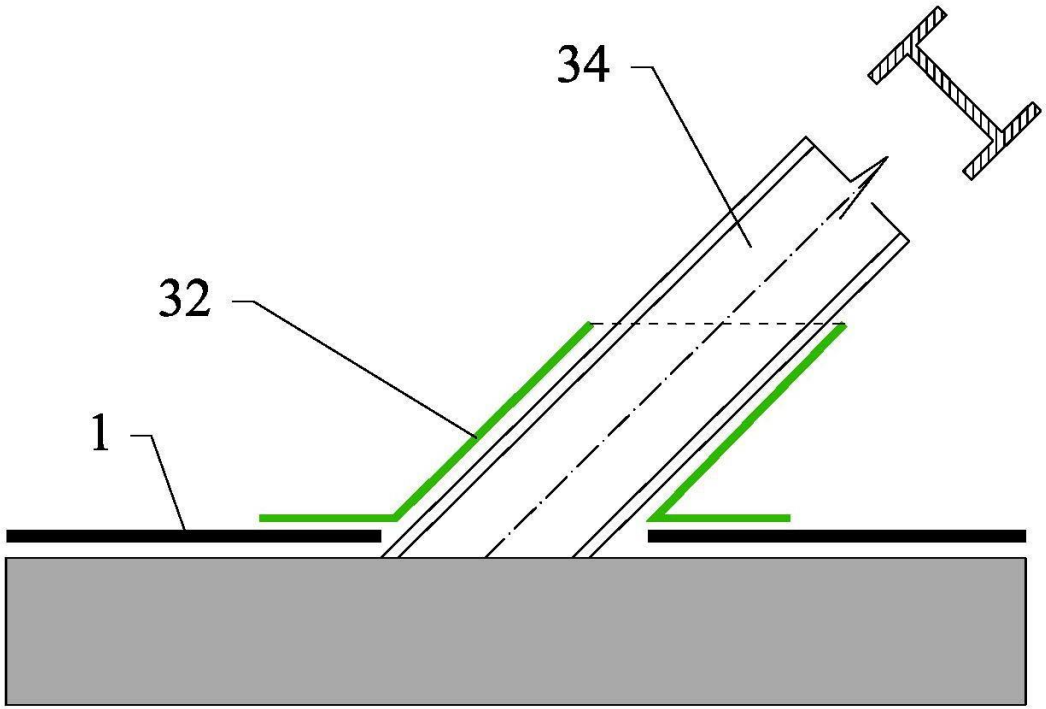

Složitý detail opracovaný Triflexem

Záchytné systémy by měly zajišťovat bezpečnost pro pracovníky, kteří se pohybují na střechách, ale měly by být bezpečné i pro vlastní střechy a hydroizolace.

Hranatý prostup

Hranatý prostup s nedostatečným místem na opracování vedle světlíku

Spadlá hydroizolace z těla světlíku

'95 4 12

Ukončení hydroizolace na dveřích nebo výplních otvorů (tak by to mělo vypadat)

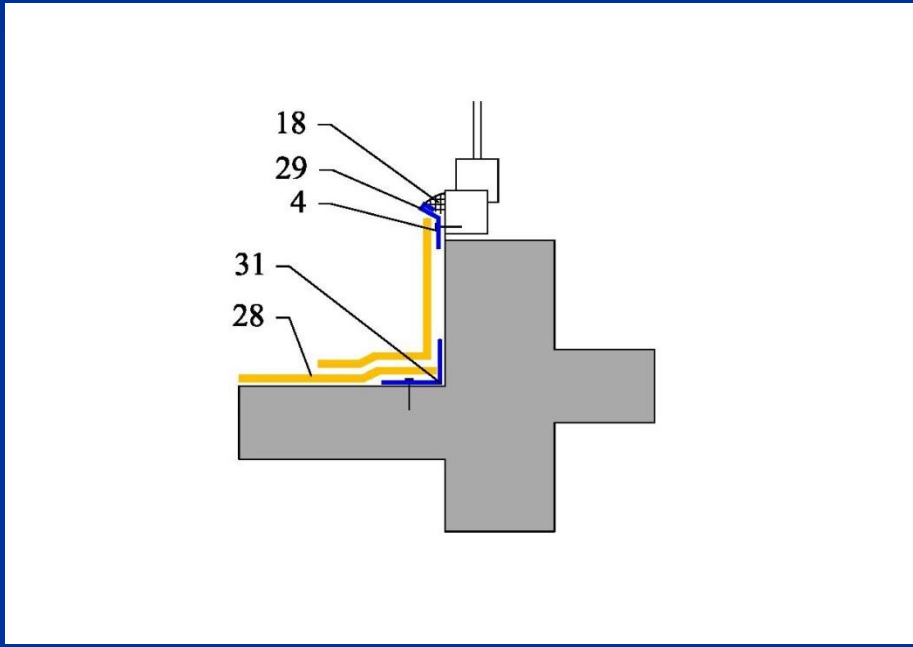

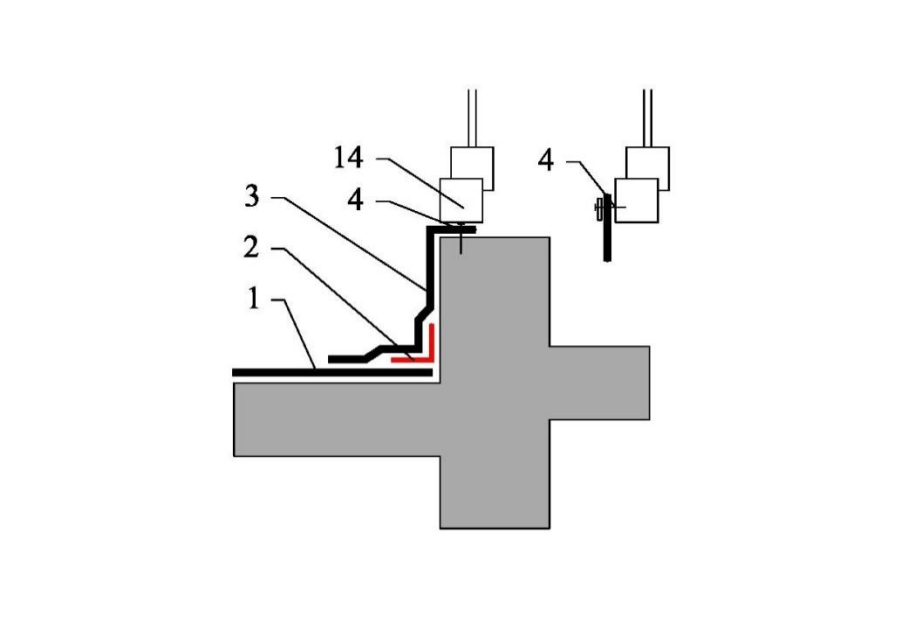

Ukončení hydroizolace na dveřích nebo výplních otvorů s pomocí PMMA (tak by to mělo vypadat)

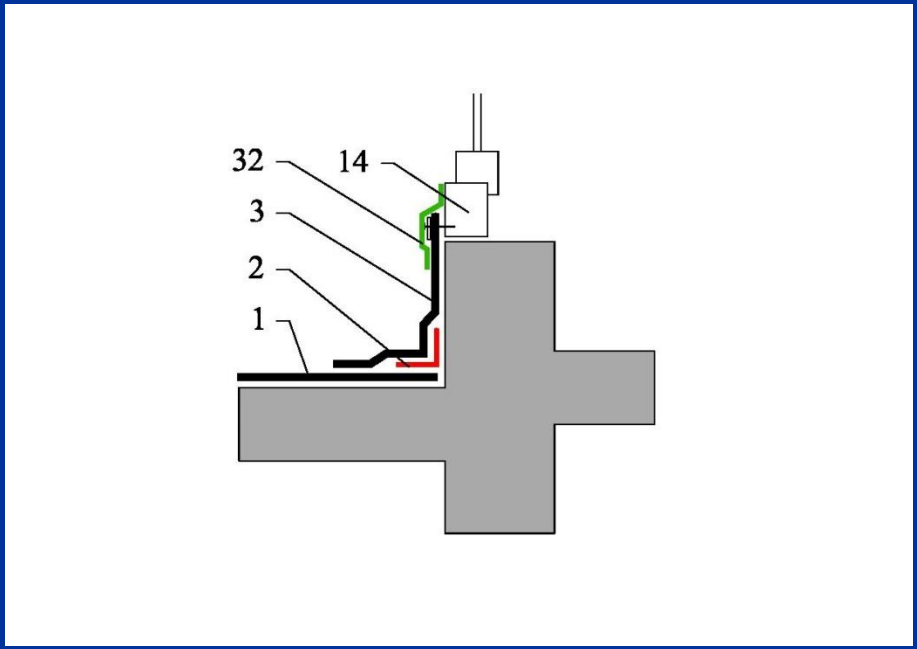

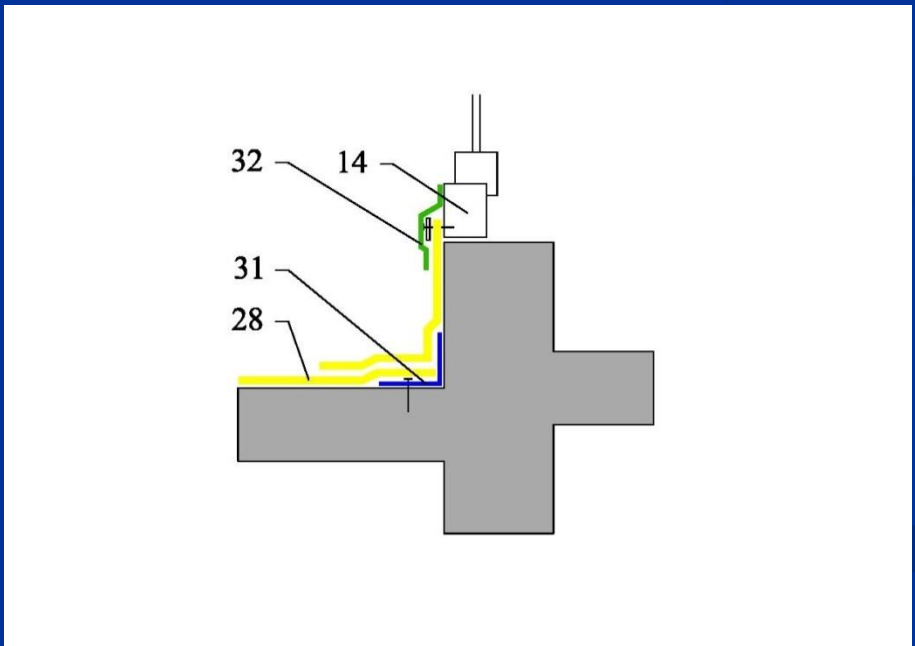

A tak to vypadá v reálu

Ukončení izolace na dveřích

Opracování stěrkou PMMA

Poruchy stěrek PMMA

Poruchy stěrek PMMA

Poruchy stěrek PMMA

Prostupy pod dveřmi

Ukončení drží/nedrží

Napojení fasády na hydroizolaci

Ukončení hydroizolace na chráničce kabelového prostupu

Kabelový prostup

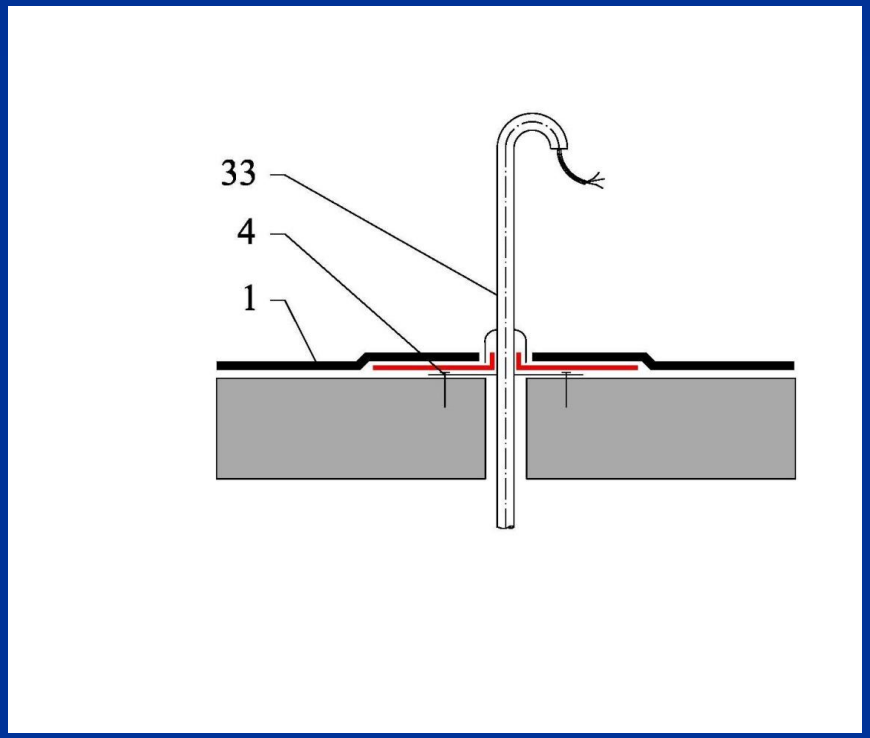

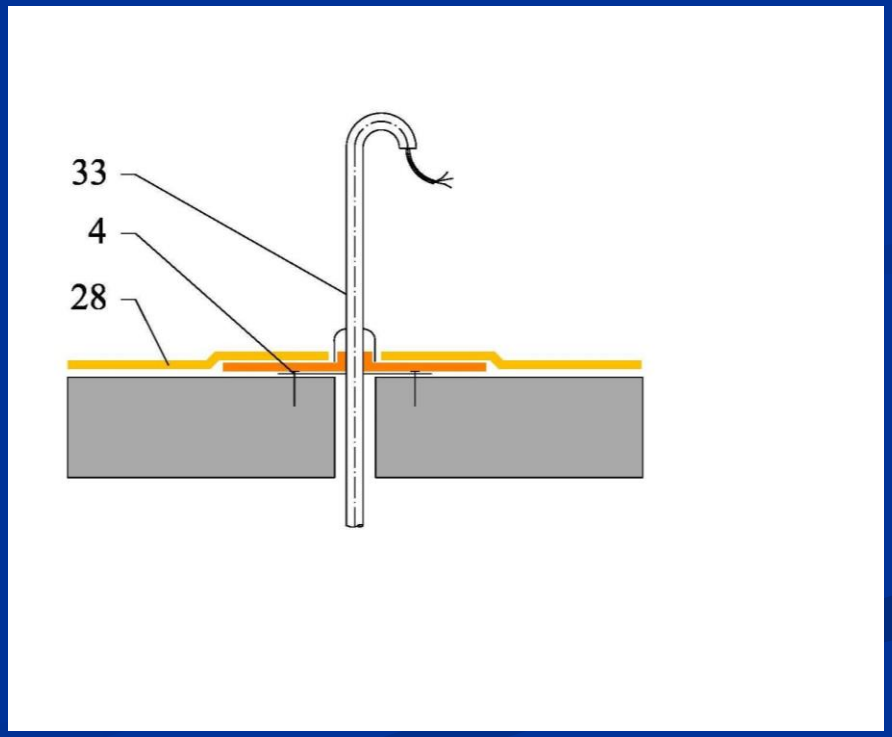

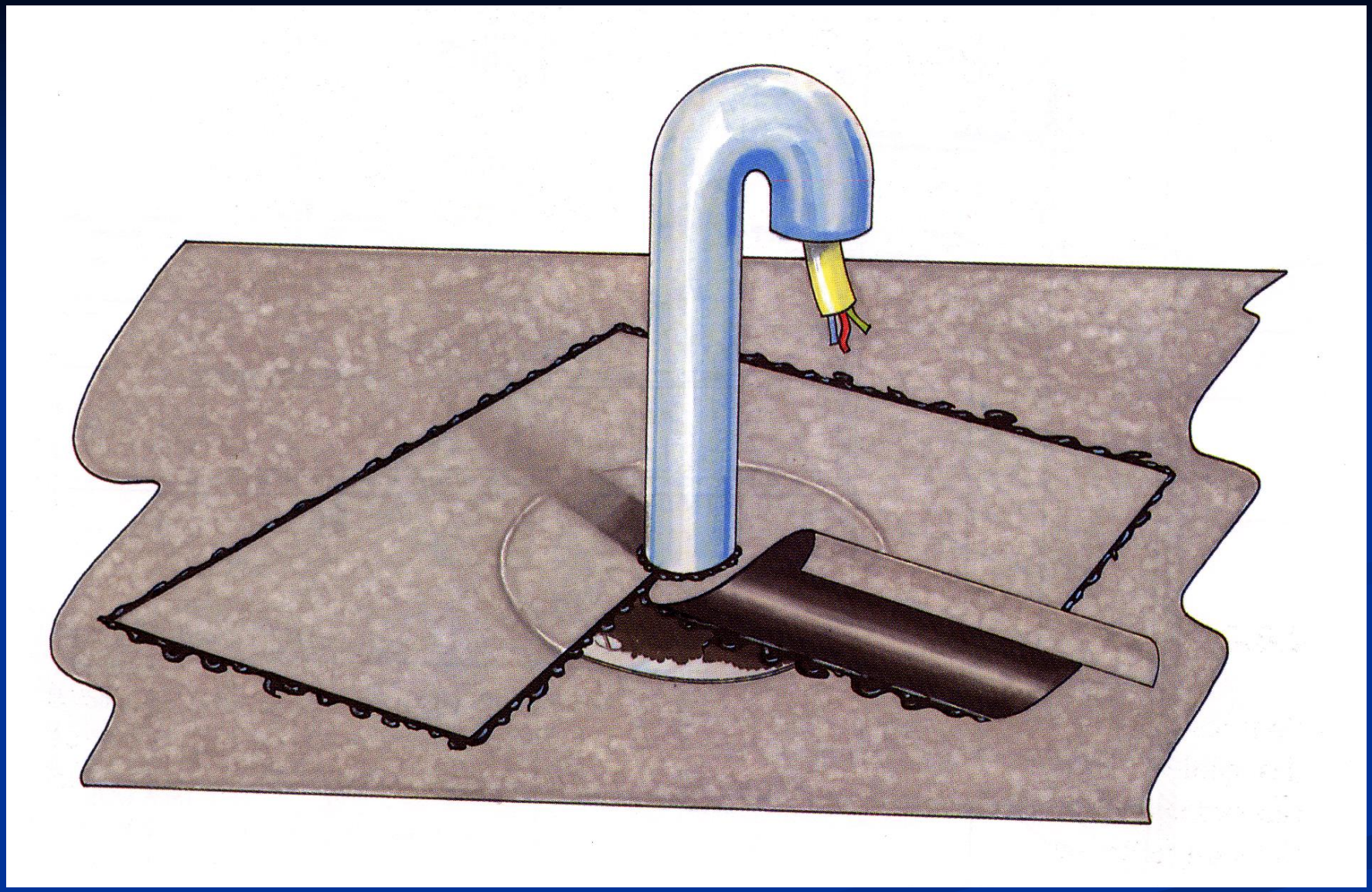

Tvarovka kabelového prostupu

Kabelový prostup (dobrý?!)

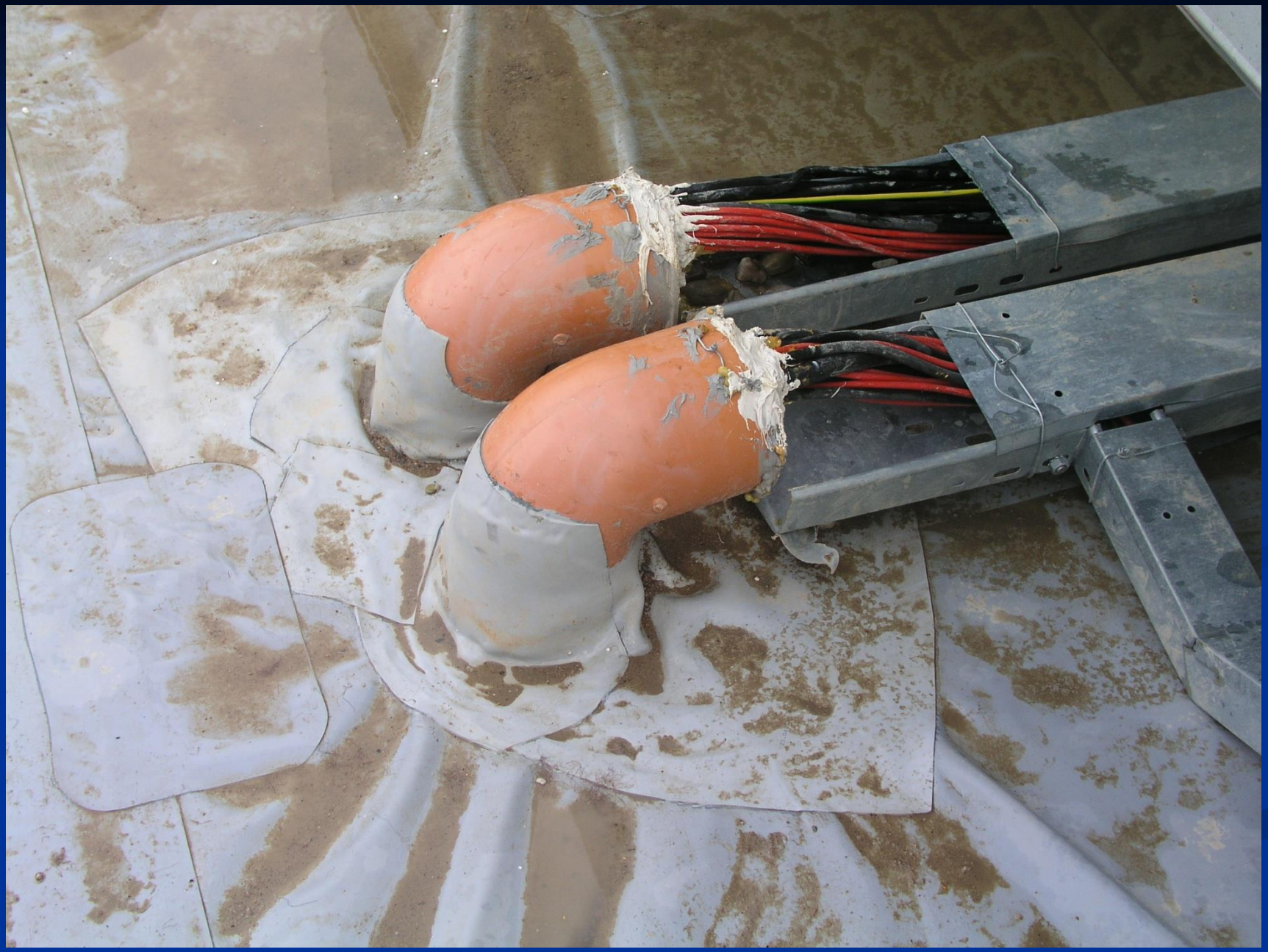

Kabelový prostup

Kabelový prostup

Kabelový prostup

Kabelový prostup

Kabelový prostup

Hydroizolační uzávěry dilatačních spar

Dilatační uzávěr

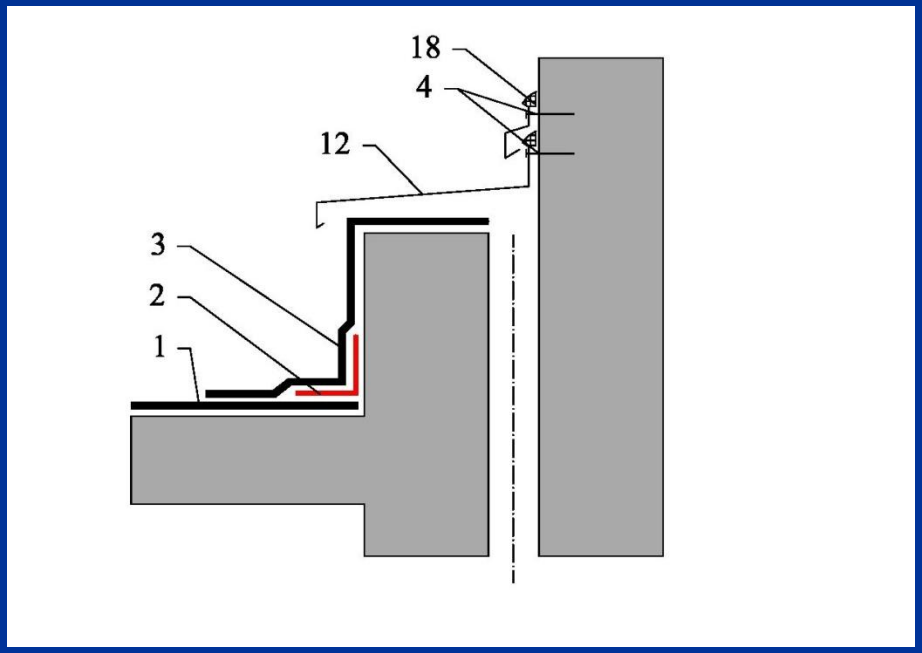

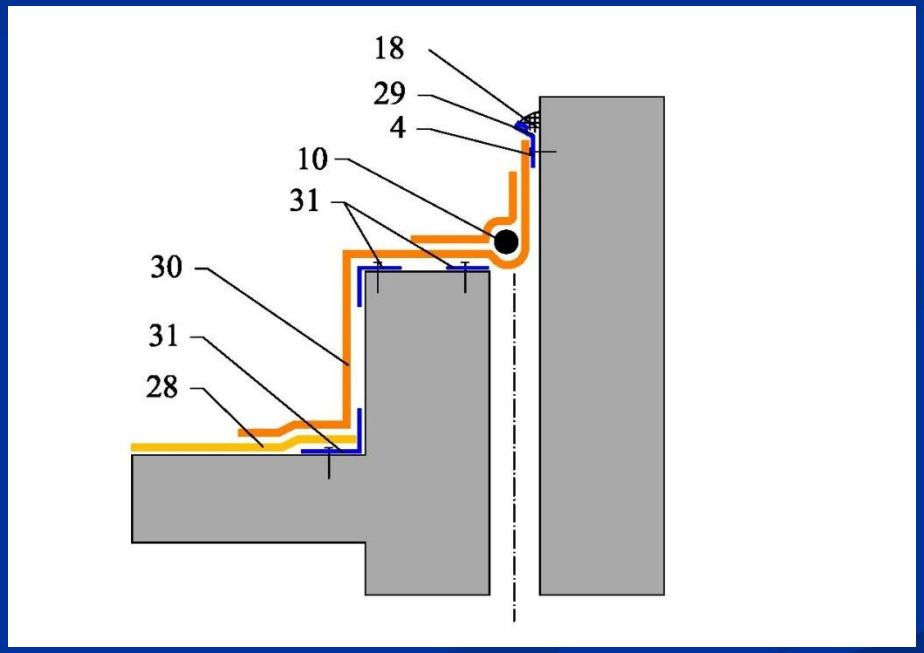

Dilatační uzávěr

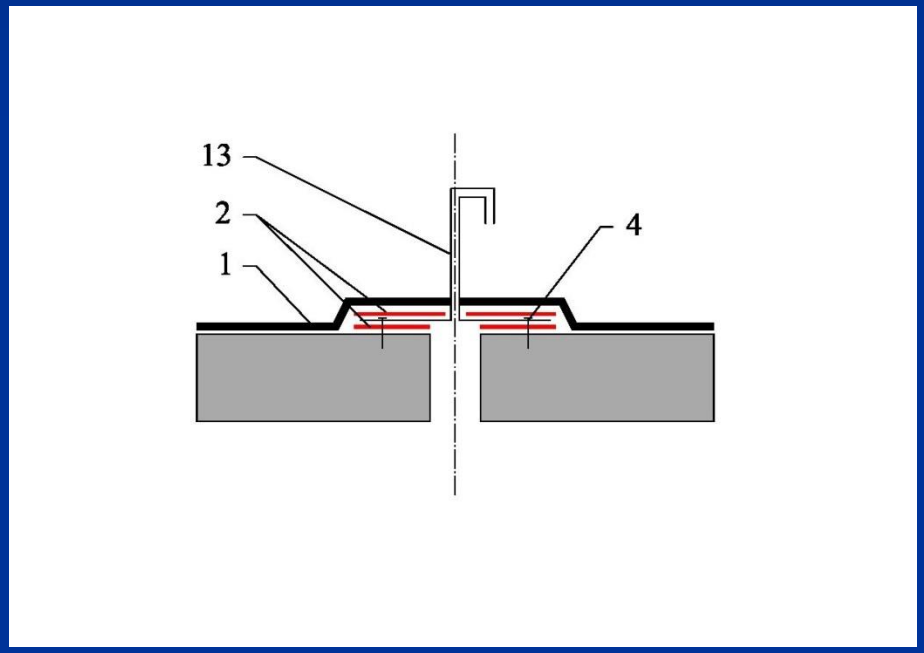

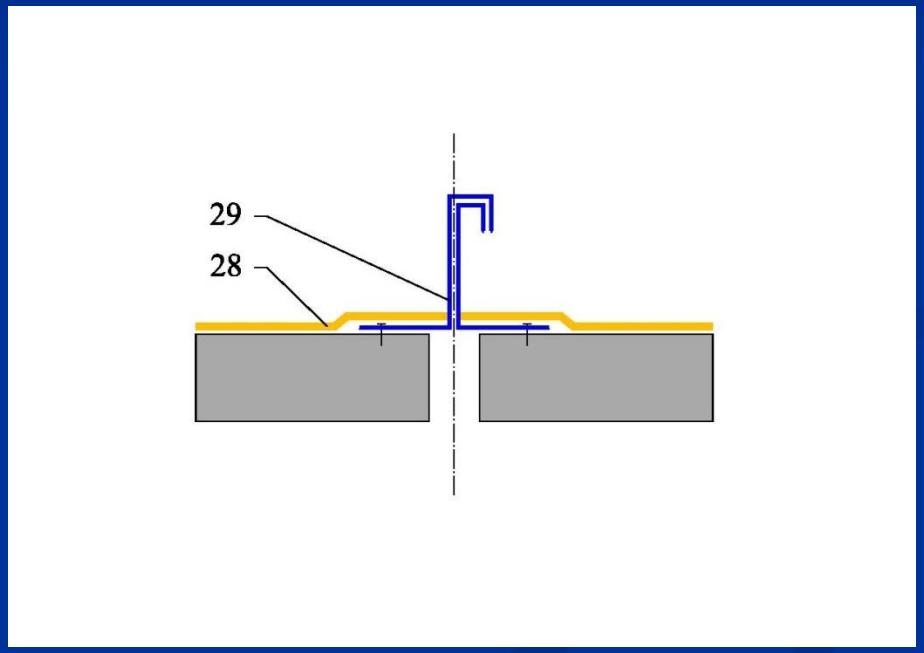

Dilatační uzávěr

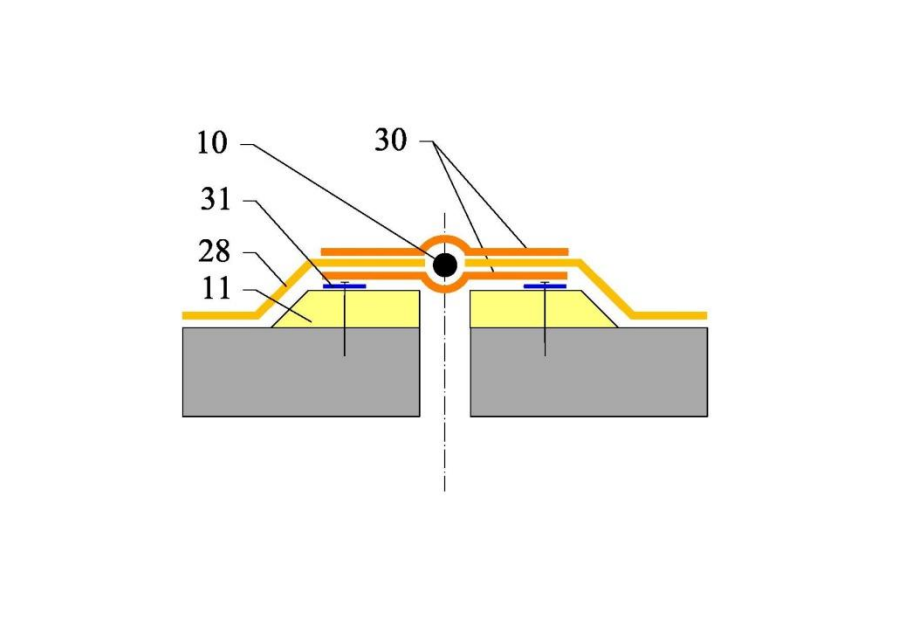

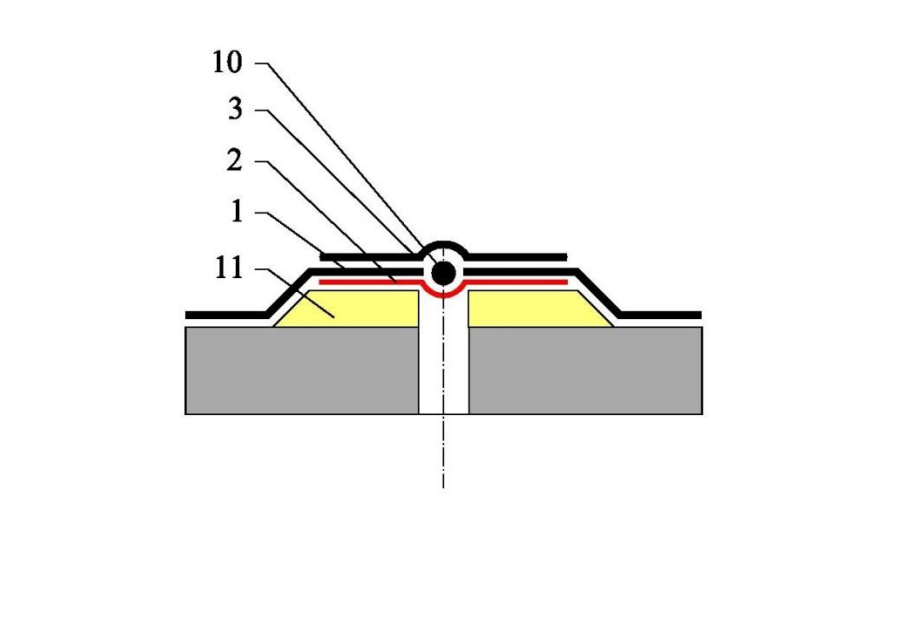

Izolace doražená k dilataci

Oprava tekoucí dilatace přeizolováním

18 9'00